A ブロック

	髙村	丸山	市村	勝敗	順位
髙村　和奈		3-0	3-1	2-0	1
丸山　虹希	0-3		0-3	0-2	3
市村　優依斗	1-3	3-0		1-1	2

B ブロック

	近藤	滝澤	青木	勝敗	順位
近藤　新太郎		3-0	1-3	1-1	2
滝澤　咲恵	0-3		0-3	0-2	3
青木　龍之進	3-1	3-0		2-0	1

C ブロック

	井部	南雲	滝澤	勝敗	順位
井部　祐芽		3-0	1-3	1-1	2
南雲　結翔	0-3		0-3	0-2	3
滝澤　帆人	3-1	3-0		2-0	1

決勝リーグ

	髙村	青木	滝澤	勝敗	順位
髙村　和奈		2-3	2-3	0-2	3
青木　龍之進	3-2		3-1	2-0	1
滝澤　帆人	3-2	1-3		1-1	2

Aブロック

	髙村	滝川	室橋	渋谷	勝敗	順位
髙村　優希菜		3-0	3-0	3-0	3-0	1
滝川　瑠生	0-3		0-3	1-3	0-3	4
室橋　優理	0-3	3-0		3-1	2-1	2
渋谷　嘉月	0-3	3-1	1-3		1-2	3

Bブロック

	近藤	松倉	岡元	勝敗	順位
近藤　慶太郎		3-0	3-1	2-0	1
松倉　悠成	0-3		3-2	1-1	2
岡元　いぶき	1-3	2-3		0-2	3

決勝

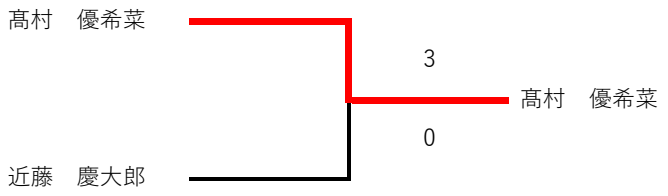

	青木	伊東	伊東	渋谷	星野	勝敗	順位
青木　宗史郎		4-0	0-4	0-4	4-2	2-2	4
伊東　咲	0-4		0-4	1-4	0-4	0-4	5
伊東　和悠	4-0	4-0		1-4	3-4	2-2	3
渋谷　恒介	4-0	4-1	4-1		0-4	3-1	2
星野　天陽	2-4	4-0	4-3	4-0		3-1	1

	小竹	矢沢	吉田	勝敗	順位
小竹　尚正		6-4	3-6	1-1	2
矢沢　仁子	4-6		2-6	0-2	3
吉田　悠眞	6-3	6-2		2-0	1

Aブロック

	保坂	佐々木	矢沢	小林	勝敗	順位
保坂　浩成		2-6	7-5	6-1	2-1	2
佐々木　寛	6-2		6-1	6-0	3-0	1
矢沢　飛毘輝	5-7	1-6		6-1	1-2	3
小林　信史	1-6	0-6	1-6		0-3	4

Bブロック

	小竹	藤原	滝澤	勝敗	順位
小竹　尚勝		6-1	6-0	2-0	1
藤原　敬史	1-6		6-2	1-1	2
滝澤　樟弥	0-6	2-6		0-2	3

決勝

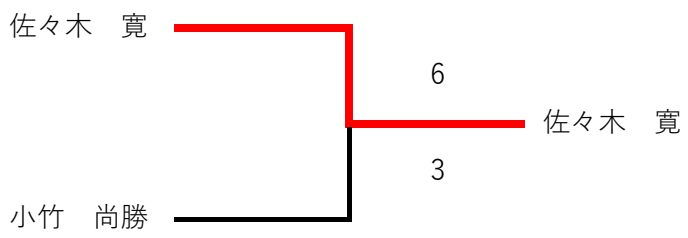

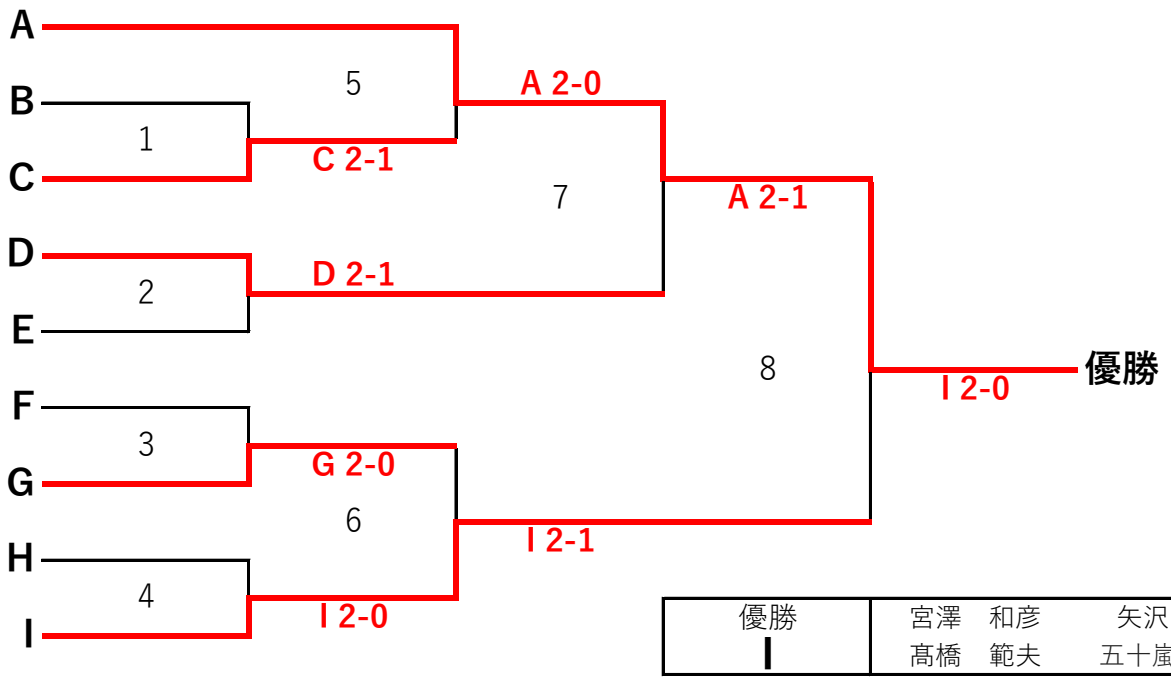

優勝 I	宮澤　和彦 髙橋　範夫	矢沢　仁康 五十嵐 日出子

準優勝 A	福永　栄二 池亀　高男	小林　健 岩見　公照

敬称略

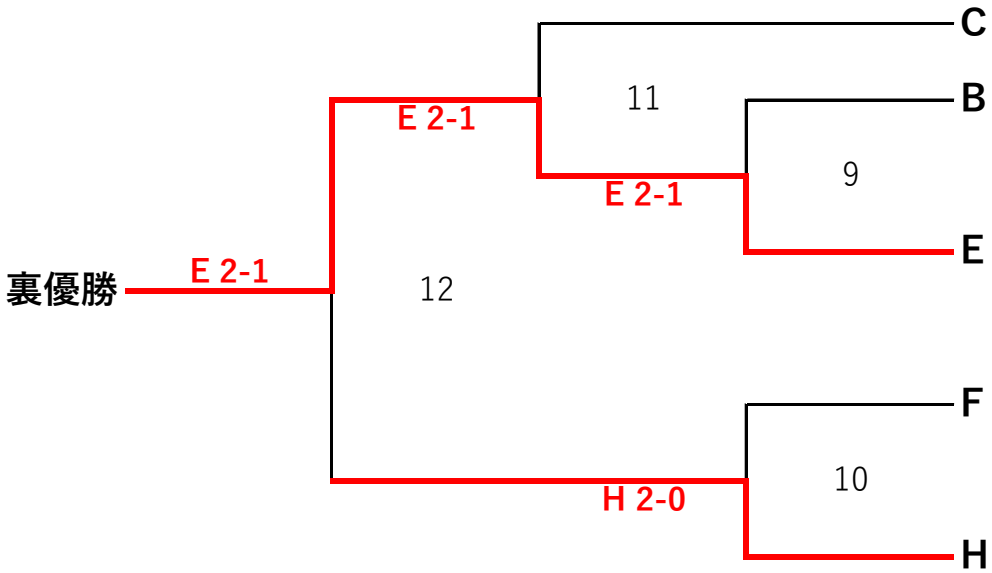

優勝 E	堀川　直輝 茂田井 哲也	渋谷　典弘 武藤　有子

敬称略

テニスの日　団体戦

2022.9.23

試合NO.1

チーム	C	スコア 2	ー	1	B
D1	金井幸博	早津邦広	3ー4	川原 裕	清水 明
D2	田村 将人	篠宮 大樹	4ー3	長崎 貴宏	小林 信史
決定戦	田村 将人	早津邦広	7ー5	川原 裕	小林 信史

試合NO.2

チーム	D	スコア 2	ー	1	E
D1	須田　一毅	丸山 達也	4ー2	堀川 直輝	武藤 有子
D2	宮下 祐二	山本 奈緒美	1ー4	茂田井 哲也	渋谷 典弘
決定戦	宮下 祐二	丸山 達也	7ー4	堀川 直輝	渋谷 典弘

試合NO.3

チーム	G	スコア 2	ー	0	F
D1	松浦 泰地	小林 恵	4ー3	近藤 直人	山本 浩昭
D2	関塚 安志	阿部 裕樹	4ー1	平中 勇気	若井 亮子

試合NO.4

チーム	I	スコア 2	ー	0	H
D1	髙橋 範男	矢沢 仁康	4ー3	高橋 晴暢	工藤 友美
D2	五十嵐 日出子	宮澤 和彦	4ー1	遠藤 栄志	石山 佳代

テニスの日　団体戦

2022.9.23

試合NO.5

チーム	A	スコア 2	ー	0	C
D1	福永 栄二	池亀 高男	4ー2	金井 幸博	早津 邦広
D2	岩見 公照	小林 健	4ー1	田村 将人	篠宮 大樹

試合NO.6

チーム	I	スコア 2	ー	1	G
D1	宮澤 和彦	髙橋 範夫	4－0	松浦 泰地	小林 恵
D2	矢沢 仁康	五十嵐 日出子	1ー4	関塚 安志	阿部 裕樹
決定戦	宮澤 和彦	矢沢 仁康	7ー0	松浦 泰地	阿部 裕樹

試合NO.7

チーム	A	スコア 2	ー	1	D
D1	福永 栄二	池亀 高男	4ー0	宮下 祐二	須田　一毅
D2	岩見 公照	小林 健	0ー4	丸山 達也	山本 奈緒美
決定戦	福永 栄二	小林 健	7ー6	宮下 祐二	丸山 達也

試合NO.8

チーム	I	スコア 2	ー	0	A
D1	矢沢 仁康	髙橋 範夫	4ー1	福永 栄二	池亀 高男
D2	宮澤 和彦	五十嵐 日出子	4ー1	岩見 公照	小林 健

テニスの日　団体戦

2022.9.23

試合NO.9

チーム	E	スコア 2	ー	1	B
D1	茂田井 哲也	堀川 直輝	4ー1	小林 信史	清水 明
D2	渋谷 典弘	武藤 有子	2ー4	川原 裕	長崎 貴宏
決定戦	渋谷 典弘	堀川 直輝	7ー3	川原 裕	小林 信史

試合NO.10

チーム	F	スコア 0	ー	2	H
D1	平中 勇気	山本 浩昭	1ー4	高橋 晴暢	工藤 友美
D2	近藤 直人	若井 亮子	1ー4	遠藤 栄志	上野 利彦

試合NO.11

チーム	E	スコア 2	ー	1	C
D1	渋谷 典弘	茂田井 哲也	1ー4	金井 幸博	早津 邦広
D2	堀川 直輝	武藤 有子	4ー1	田村 将人	篠宮 大樹
決定戦	渋谷 典弘	堀川 直輝	7ー5	早津 邦広	田村 将人

試合NO.12

チーム	E	スコア 2	ー	0	H
D1	渋谷 典弘	茂田井 哲也	4ー2	石山 佳代	上野 利彦
D2	堀川 直輝	武藤 有子	1ー4	工藤 友美	髙橋 晴暢
決定戦	渋谷 典弘	堀川 直輝	7ー5	髙橋 晴暢	遠藤 栄志